DATI TECNICI
TECHNICAL DATA

ETICHETTA
LABEL

IMIT
STB 90-110 °C TYPE LS1 6025 WW/YYP
N.C.C-2 16(2,5)A/250V~
T85
15(2,5)A/250V~
0497
Cat. IV DIN TR/STB1211
541510/B

TIPO DI MONTAGGIO MOUNTING METHOD	A PANNELLO PANEL
TEMPERATURA DI INTERVENTO SWITCHING POINT	$90\text{-}110^{+0}_{-6}$ °C
REGOLAZIONE DI FABBRICA FACTORY SET POINT	110^{+0}_{-6} °C
SICUREZZA POSITIVA FAILE SAFE	SI YES
DIFFERENZIALE (riarmo automatico) DIFFERENTIAL (automatic reset)	15 ±8 °C
MAX. TEMPERATURA TESTA MAX. BODY TEMPERATURE	T85
MAX TEMPERATURA BULBO MAX BULB TEMPERATURE	125°C
RAGGIO MIN. CURVATURA CAPILLARE MIN. CAPILLARY BENDING RADIUS	5 mm.
PORTATA CONTATTI CONTACTS RATING	NC 2.5FLA - 16A N.I. 250 V~
EFFETTO TEMPERATURA AMBIENTE AMBIENT TEMPERATURE EFFECT	-0,22°C/°C *
FLUIDO CONTROLLATO CONTROLLED MEDIUM	ACQUA, OLIO WATER, OIL
GRADO DI INQUINAMENTO POLLUTION GRADE	2 (EN 60730-1)

SCHEMA ELETTRICO
WIRING DIAGRAM

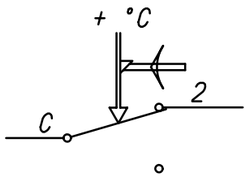

VALORI D'INTERVENTO CON TERMOSTATO A TEMPERATURA DI 20 °C
SWITCHING POINT WITH THERMOSTAT AT TEMPERATURE = 20 °C
REGOLAZIONE DA EFFETTUARSI ESCLUSIVAMENTE A CURA DI INSTALLATORI QUALIFICATI
SETTING TO BE CARRIED OUT BY QUALIFIED INSTALLERS ONLY
(*) VARIAZIONE DEL PUNTO DI INTERVENTO IN RAPPORTO ALLA VARIAZIONE DAL VALORE DI RIFERIMENTO DELLA TEMPERATURA AMBIENTE
(*) CHANGE IN SWITCHING POINT REFERRED TO CHANGE FROM REFERENCE OF AMBIENT TEMPERATURE

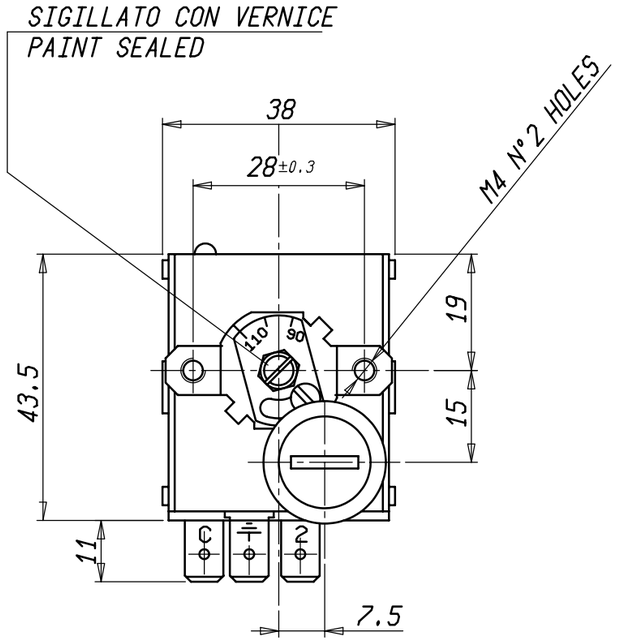

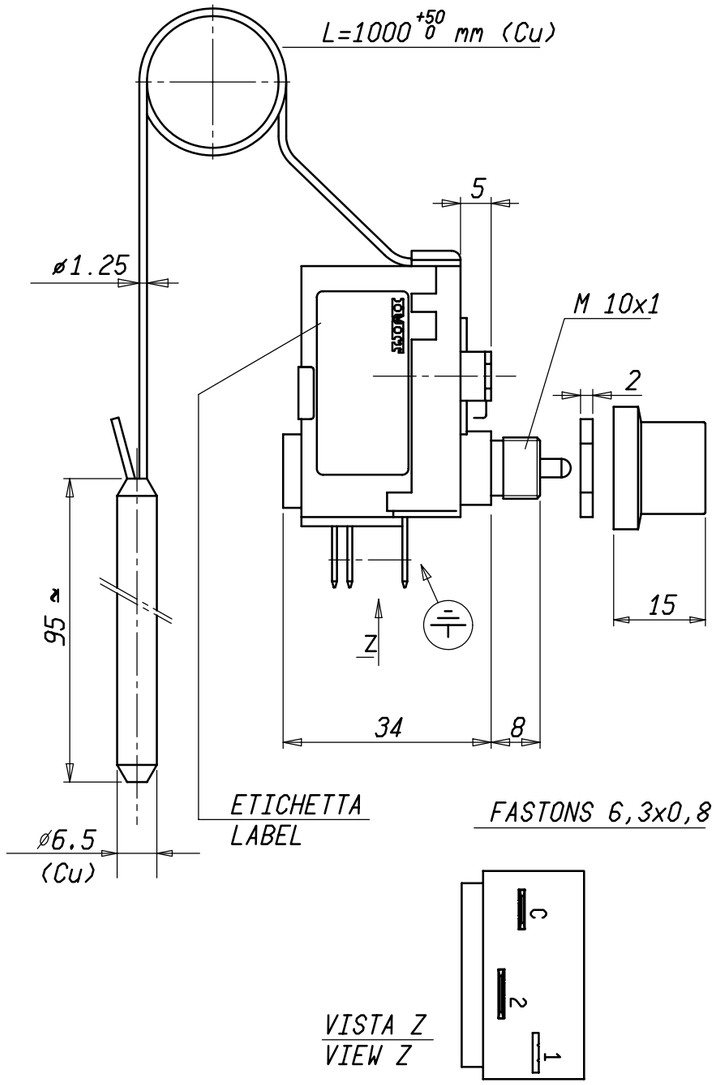

Modificato	Data	Mod. num.	Mod.
Verificato			

04/11/13 AGGIORNATI DATI ETICHETTA DIN - CARTIGLIO MCAP

Peso grezzo / Peso finito / Progetto N°	Quote senza indicazione di tolleranza: precisione gruppo B							Lunghezza lato minore ∢ α°			
GRUPPO	da 0 a < 6	da 6 a < 30	da 30 a < 120	da 120 a < 315	da 315 a < 1000	da 1000 a ≤ 2000	OLTRE 2000	da 0 a < 10	da 10 a < 50	da 50 a ≤ 100	OLTRE 100
A	±0.05	±0.1	±0.15	±0.2	±0.3	±0.5	-	±1°	±30'	±20'	±10'
B	±0.1	±0.2	±0.3	±0.5	±0.8	±1.2	±2				
C	±0.2	±0.5	±0.8	±1.2	±2	±3	±4				

Diseg. A.CALDERONI 20/10/10 Verif. M.CAPITANIO 20/10/10

Scala 1:1

Sost. il PARI CODICE del 20/10/10

Disegno/Codice 541510/B

IMIT CONTROL SYSTEM

Denominaz.
DISPOSITIVO TERMICO DI INTERRUZIONE LS1 / THERMAL CUT-OUT

A3

Il presente disegno non puo essere riprodotto, copiato o comunicato a terzi senza la nostra autorizzazione, come a termine di legge sui diritti d'autore