DATI TECNICI
TECHNICAL DATA

ETICHETTA
LABEL

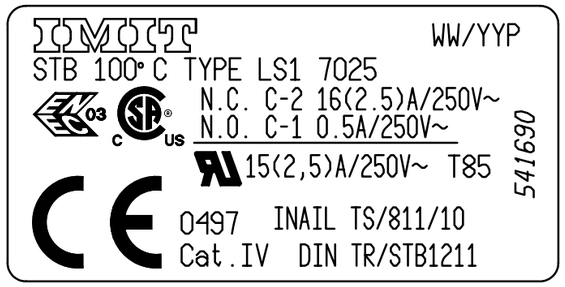

INSTALLAZIONE TIPO METHOD OF MOUNTING	A PANNELLO PANEL MOUNTING
TEMPERATURA INTERVENTO SWITCHING POINT	100^{+0}_{-6} °C
SICUREZZA POSITIVA FAILE SAFE	YES
DIFFERENZIALE SWITCHING DIFFERENTIAL	15 ±8
MAX. TEMPERATURA TESTA MAX. BODY TEMPERATURE	T85 °C
MAX TEMPERATURA BULBO MAX BULB TEMPERATURE	120 °C
RAGGIO MIN. CURVATURA CAPILLARE MIN. CAPILLARY BENDING RADIUS	5 mm.
PORTATA CONTATTI CONTACTS RATING	NC 2,5FLA - 16A N.I. 250 V ~ NO 0,5A N.I. 250 V ~
EFFETTO TEMPERATURA AMBIENTE AMBIENT TEMPERATURE EFFECT	-0.18 °C/°C (*)
FLUIDO CONTROLLATO CONTROLLED MEDIUM	ACQUA , OLIO WATER , OIL
GRADO DI INQUINAMENTO POLLUTION GRADE	2 (EN 60730-1)

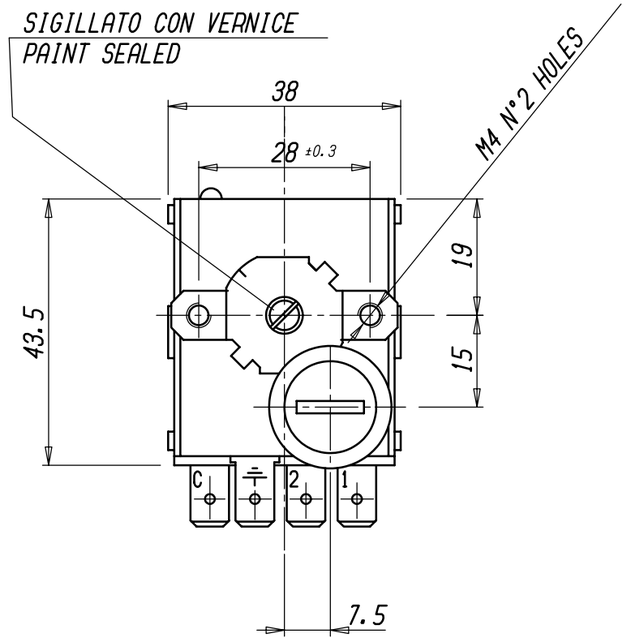

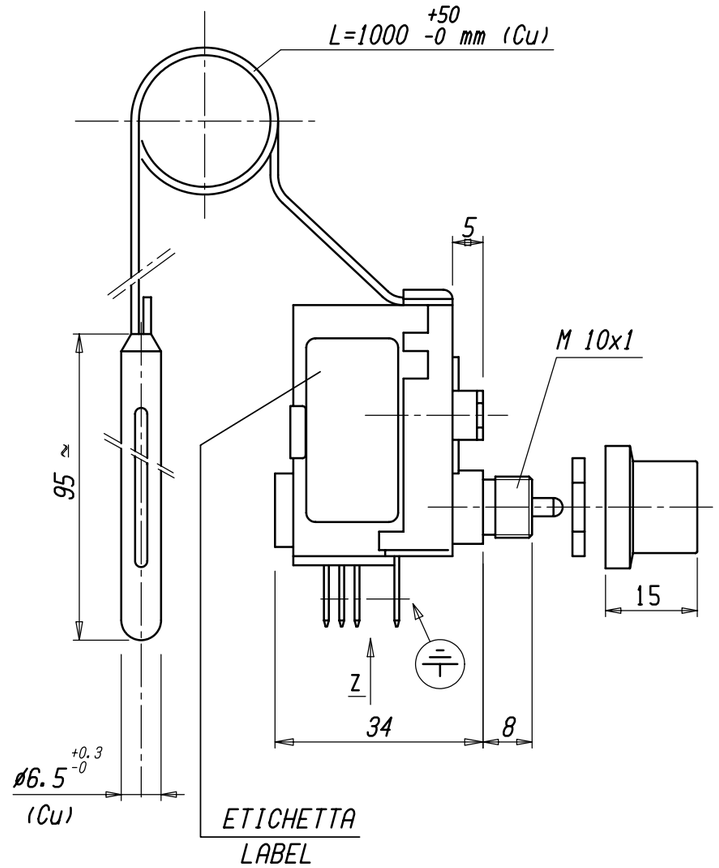

FASTON 6,3 x 0,8

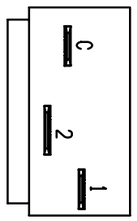

VISTA Z
VIEW Z

SCHEMA ELETTRICO
WIRING DIAGRAM

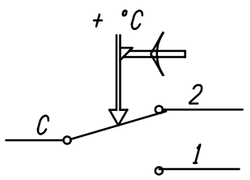

VALORI D'INTERVENTO CON TERMOSTATO A TEMPERATURA AMBIENTE DI 20 °C
SWITCHING POINT WITH THERMOSTAT AT AMBIENT TEMPERATURE = 20 °C
(*) VARIAZIONE DEL PUNTO DI INTERVENTO IN RAPPORTO ALLA VARIAZIONE DAL VALORE DI RIFERIMENTO DELLA TEMPERATURA AMBIENTE
(*) CHANGE IN SWITCHING POINT REFERRED TO CHANGE FROM REFERENCE OF AMBIENT TEMPERATURE

Mod. num.	Modificato	Verificato
		10/12/13 Aggiornati dati etichetta cartiglio MCAP
		26/11/12 AGGIORNATO DISEGNO AGGIUNTO INAIL MCAP

Peso grezzo / Peso finito / Progetto N°	Quote senza indicazione di tolleranza: precisione gruppo B							Lunghezza lato minore			
GRUPPO	da 0 a < 6	da 6 a < 30	da 30 a < 120	da 120 a < 315	da 315 a < 1000	da 1000 a ≤ 2000	OLTRE 2000	da 0 a < 10	da 10 a < 50	da 50 a ≤ 100	OLTRE 100
A	±0.05	±0.1	±0.15	±0.2	±0.3	±0.5	-	±1°	±30'	±20'	±10'
B	±0.1	±0.2	±0.3	±0.5	±0.8	±1.2	±2				
C	±0.2	±0.5	±0.8	±1.2	±2	±3	±4				

Diseg.	Verif.	Data	Scale	Sost. il	Disegno/Codice
VITAGLIANO	CAPITANIO	16/12/11	1:1	PARI CODICE del 16/12/11	541690

IMIT CONTROL SYSTEM

Denominaz.
DISPOSITIVO TERMICO DI INTERRUZIONE LS1

A3

Il presente disegno non puo essere riprodotto, copiato o comunicato a terzi senza la nostra autorizzazione, come a termine di legge sui diritti d' autore