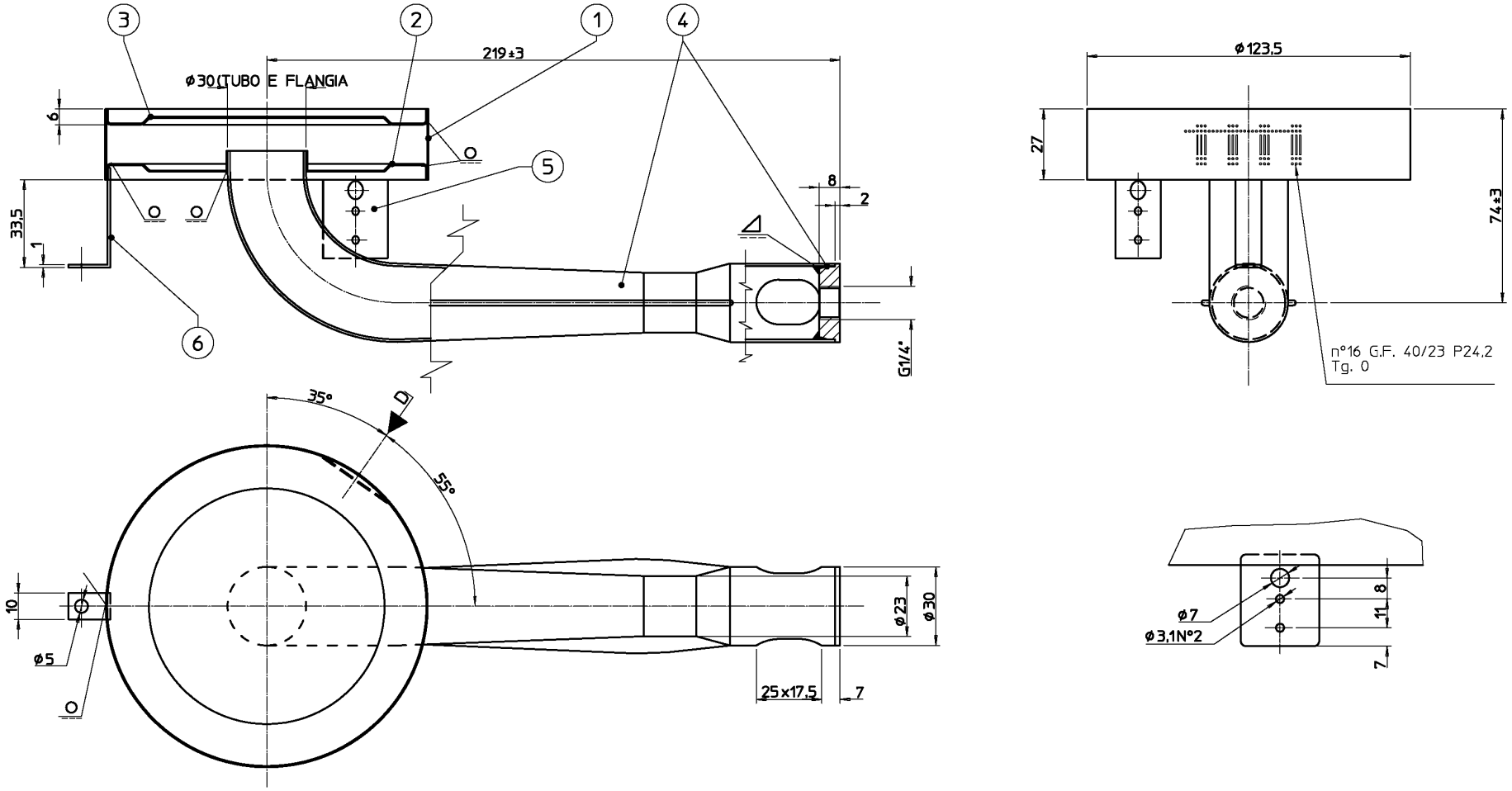
3
2
1
4
219±3
ø30 TUBO E FLANGIA
6
5
33,5
1
8
2
G1/4"
6
ø123,5
27
74±3
n°16 G.F. 40/23 P24,2
Tg. 0
35°
55°
10
ø5
ø23
ø30
25x17,5
7
ø7
ø3,1N°2
11,8
7