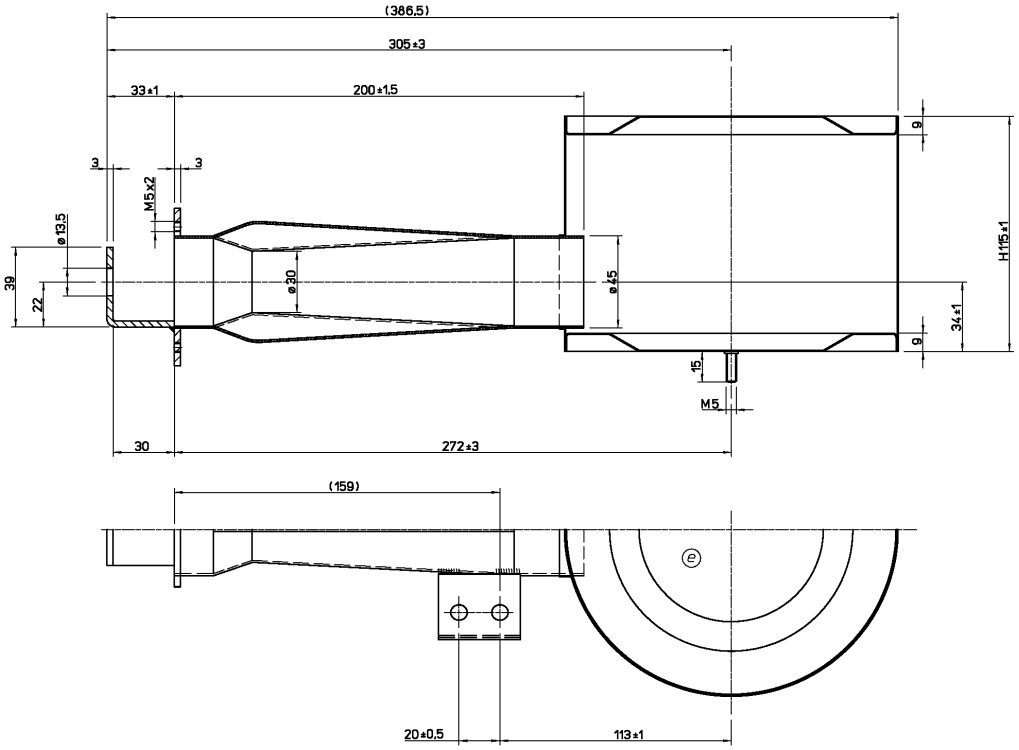
(386,5)
305±3
33±1
200±1,5
3
3
M5x2
ø13,5
39
22
ø30
ø45
9
9
H115±1
34±1
15
M5
30
272±3
(159)
e
20±0,5
113±1

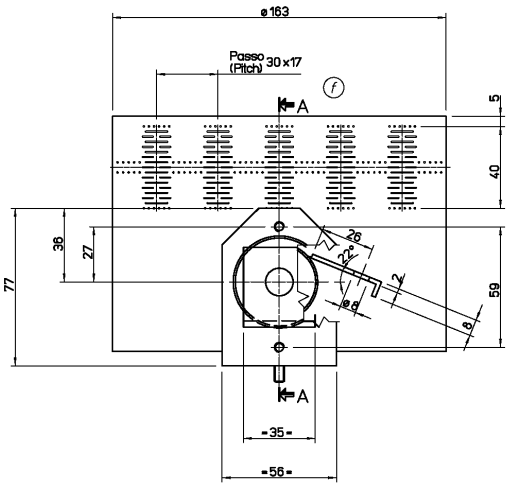
ø163
Passo
(Pitch)
30x17
f
A
A
5
40
59
77
36
27
26
22
2
ø9
18
=35=
=56=